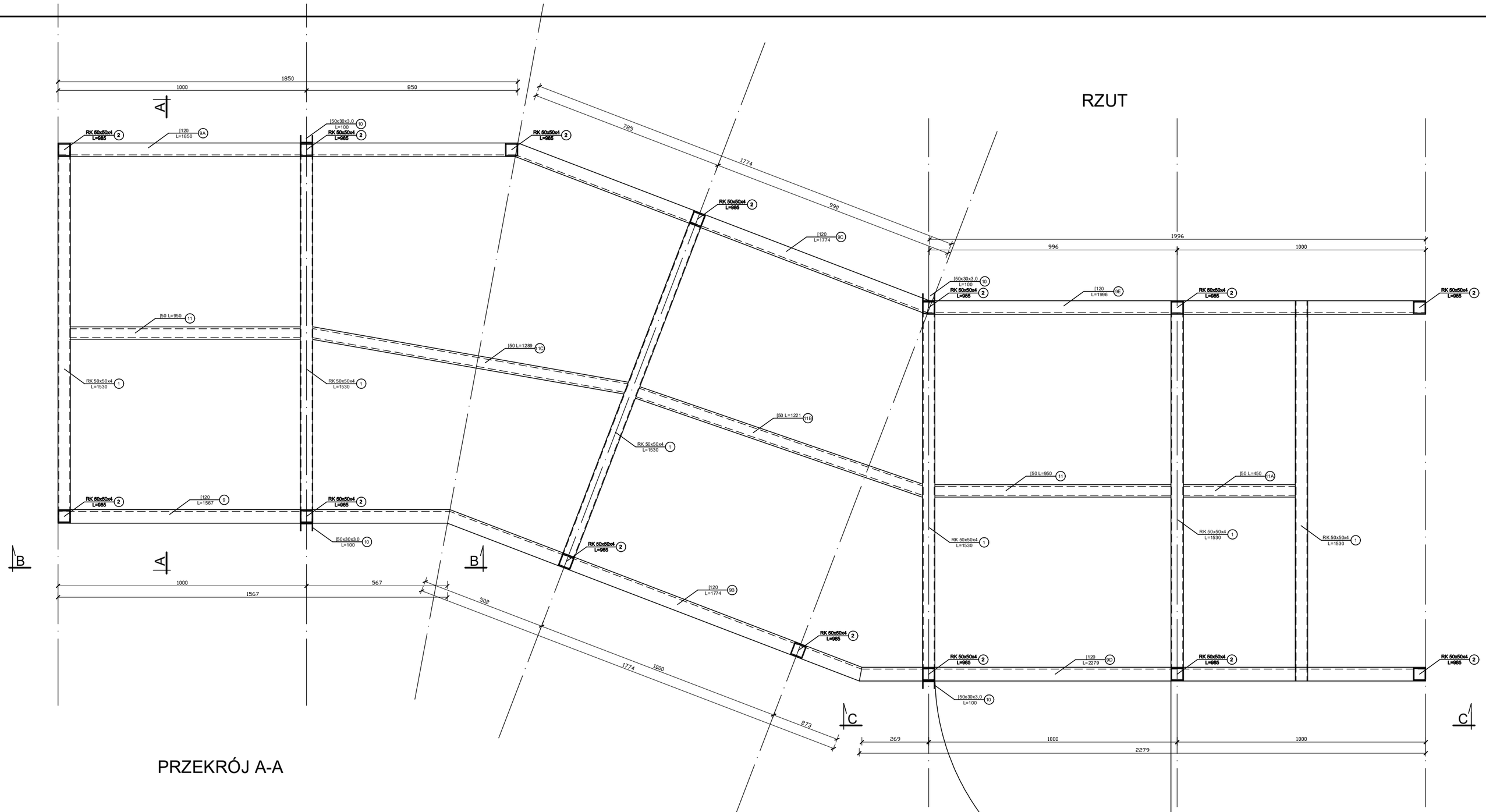

BLACHA "1"

100x90x6

[Skala 1:5]

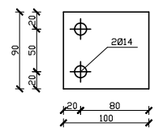

ELEMENT "10"

[50x30x3,0 L=100

[Skala 1:5]

WIDOK Z PRZODU | WIDOK Z BOKU

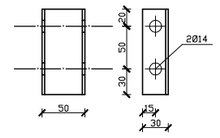

PRZEKRÓJ A-A

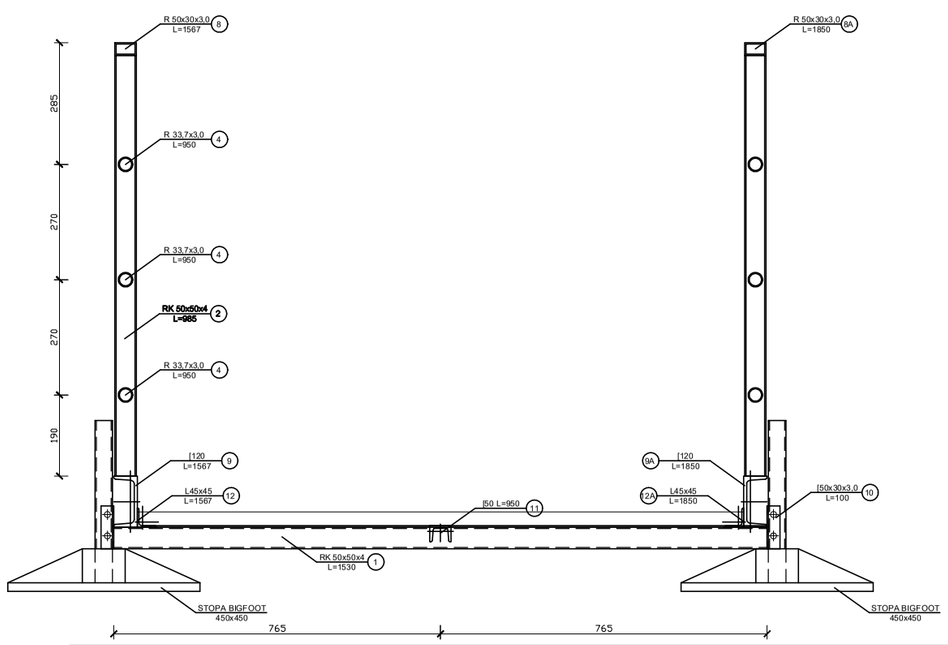

WIDOK Z PRZODU B-B

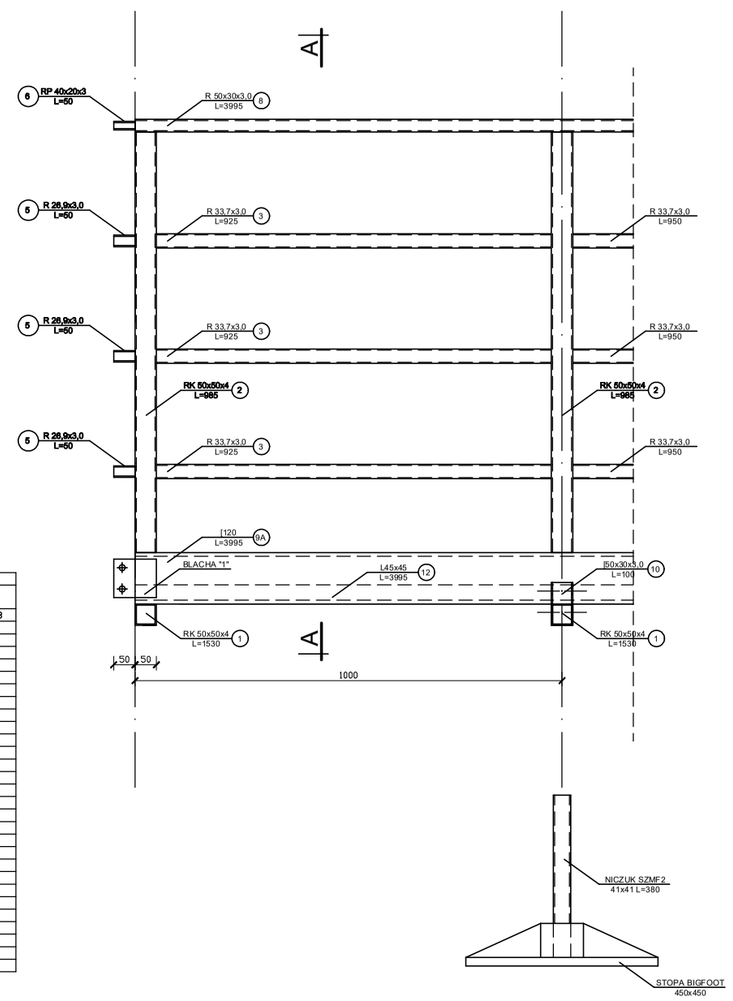

WIDOK Z PRZODU C-C

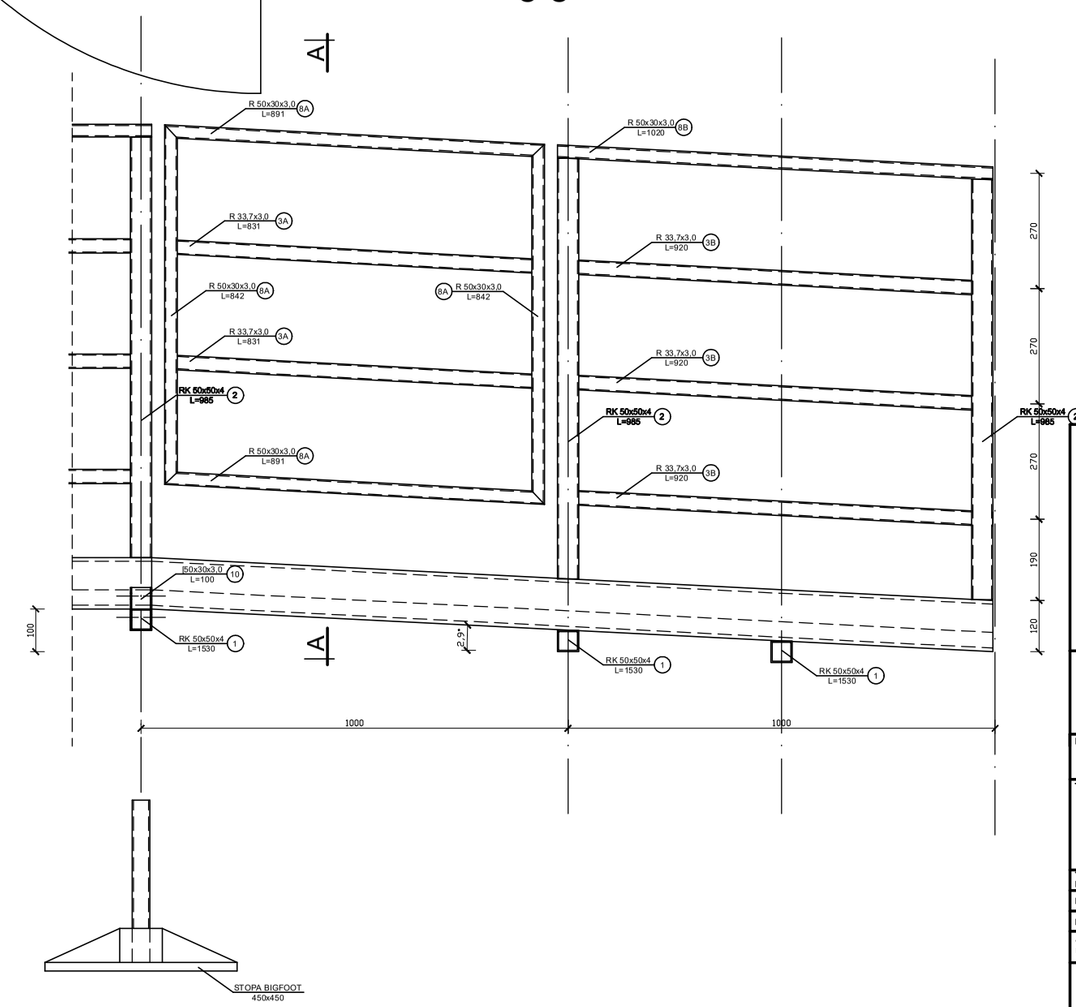

Zestawienie stali profilowej

Nr	PROFIL	Masa (kg/mb)	Długość (m)	Liczba (szt)	S235JRG2								
					I120	RP50x30x3	RK50x50x4	L45x45x4	R33,7x3	R26,9x3	I50	RP40x20x3	I50x30x3
1	RK50x50x4	5,45	1,530	6			50						
2	RK50x50x4	5,45	0,985	14			75						
3	R33,7x3	2,27	36,000	1					82				
5	R26,9x3	1,77	0,050	6						1			
6	RP40x20x3	2,50	0,050	2								0	
8	RP50x30x3	3,30	1,567	1		5							
8A	RP50x30x3	3,30	1,850	1		6							
8B	RP50x30x3	3,30	1,774	1		6							
8C	RP50x30x3	3,30	1,774	1		6							
8D	RP50x30x3	3,30	1,996	1		7							
8E	RP50x30x3	3,30	2,279	1		8							
9	I120	13,40	1,567	1	21								
9A	I120	13,40	1,850	1	25								
9B	I120	13,40	1,774	1	24								
9C	I120	13,40	1,774	1	24								
9D	I120	13,40	1,996	1	27								
9E	I120	13,40	2,279	1	31								
10	I50x30x3	2,31	0,100	4									1
11	I50	5,59	6,000	1							34		
12	L45x45x4	2,800	12,000	1				34					
Masa wg profili (kg)					151	37	125	34	82	1	34	0	1
Razem (kg)					463								

UWAGA!
1. DŁUGOŚCI PRĘTÓW NR 3, 8, 11 ORAZ 12 WYDANO JAKO DŁUGOŚĆ ŁĄCZNĄ DO INDYWIDUALNEGO DOPASOWANIA NA BUDOWIE

UWAGA!
1. PROJEKT SPRAWDZIĆ POD WZGLĘDEM ZGODNOŚCI Z PROJEKTEM ARCHITEKTONICZNYM.
2. PROJEKT ROZPATRYWAĆ RAZEM Z PROJEKTAMI POZOSTAŁYCH BRANŻ.
3. JEŚLI NIE PODANO INACZEJ SPOINY UKŁADAĆ NA PEŁNĄ DŁUGOŚĆ ŁĄCZONYCH ELEMENTÓW.
4. WSZYSTKIE ELEMENTY ŁĄCZYĆ ZA POMOCĄ SPOIN PACHWINOWYCH a=3,0MM
5. WSZYSTKIE PROFILE ZAŚLEPIĆ NA KOŃCACH
6. POKRYCIE PODESTÓW WYKONAĆ Z KRAT VEMA L1400xB1000, Z PLASOWNIKÓW 30x3

STAL PROFILOWA S235JRG2

INWESTOR:	KRAKOWSKI SZPITAL SPECJALISTYCZNY IM. JANA PAWŁA II W KRAKOWIE UL. PRĄDNICKA 80; 31-202 KRAKÓW		
TEMAT:	PODESTY TECHNICZNE NA DACHU W PAWILONIE M5 (WEJŚCIE D) KRAKOWSKIEGO SZPITALA SPECJALISTYCZNEGO IM. JANA PAWŁA II		
TYTUŁ RYSUNKU:	ELEMENT '3'		
BRANŻA:	KONSTRUKCJA	NR RYS. MR: K-3	SKALA: 1:10
FAZA:	PROJEKT TECHNICZNY		
GŁÓWNY PROJEKTANT:	mgr inż. DANIEL KĘDZIOR upr. projektowe nr MAP/0335/PWOK/10	PODPIS:	DATA: CZERWIEC 2026
OPRACOWAŁ:		PODPIS:	PROJEKT NR:
		PODPIS:	
SPRAWDZIŁ:		PODPIS:	